GDS Global Drilling Support

# ОБОРУДОВАНИЕ ВЫКИДНОЙ ЛИНИИ

PREMIUM™ Oilfield Technologies

**Компания Premium Oilfield Technologies занимается поставками оборудования для выкидных линий для нефтяной и газовой промышленности с 2003 года. Мы понимаем важность безопасной передачи бурового раствора из насосов в бурильную трубу и разработали линейку продуктов для выкидной линии, призванных помочь бурильщику в этом.**

## СООТВЕТСТВУЮЩИЕ СТАНДАРТАМ ОТРАСЛИ И ПОЛНОСТЬЮ ВЗАИМОЗАМЕНЯЕМЫЕ ДЕТАЛИ И СИСТЕМЫ

Клапаны буровых насосов марки Premium MR-75 совместимы с оборудованием компаний Cameron-Demco. Наши клапаны для буровых насосов MR-75f совместимы с оборудованием компании Forum, а клапаны буровых насосов марки MH-150 совместимы с оборудованием компании Halliburton. Все детали премиум-класса являются полностью взаимозаменяемыми подетально или поблочно с их оригинальными эквивалентами.

## ОТСЛЕЖИВАЕМОСТЬ

На всех наших клапанах присутствует серийный номер для их полной отслеживаемости. Свидетельства об испытаниях материалов и таблицы опрессовочных испытаний предоставляются по запросу.

## ЗАПАСЫ ПРОДУКЦИИ

Мы поддерживаем высокий уровень запасов в штаб-квартире компании Premium Oilfield Technologies и нескольких местах добычи для поддержки наших клиентов.

# СОДЕРЖАНИЕ


MR-75

ОТВЕРСТИЯ 1,5" И 2" 7500 фунтов/кв. дюйм 4-5

ОТВЕРСТИЯ 3" И 4" 7500 фунтов/кв. дюйм 6-7

ОТВЕРСТИЯ 5 ДЮЙМОВ 7500 фунтов/кв. дюйм 8-9

MR-75f

ОТВЕРСТИЯ 3" 7500 фунтов/кв. дюйм 10-11

ОТВЕРСТИЯ 4" 7500 фунтов/кв. дюйм 12-13

MH-150

Конические вентили и комплекты 14



Cameron, Demco, Forum, Halliburton и модели продукции, упомянутые в этой брошюре, являются товарными знаками или зарегистрированными товарными знаками соответствующих компаний. Компания Premium Oilfield Technologies не уполномочена и не связана ни с одной из этих компаний, не требует и не заявляет права на деловые отношения, вхождение в состав или поддержку.

# Клапан бурового насоса высокого давления MR-75

## Сварной конец, отв. 1,5” × 2” ХХН
## Сварной конец, отв. 25” × 2” ХХН
## Фланцевый конец, отв. 2” × 2-1/16" 10K

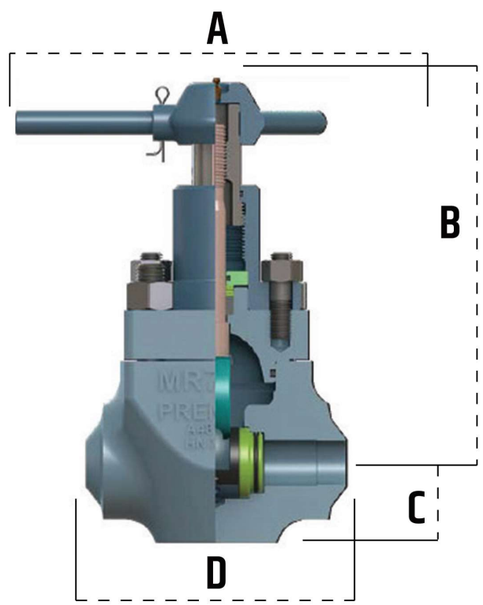


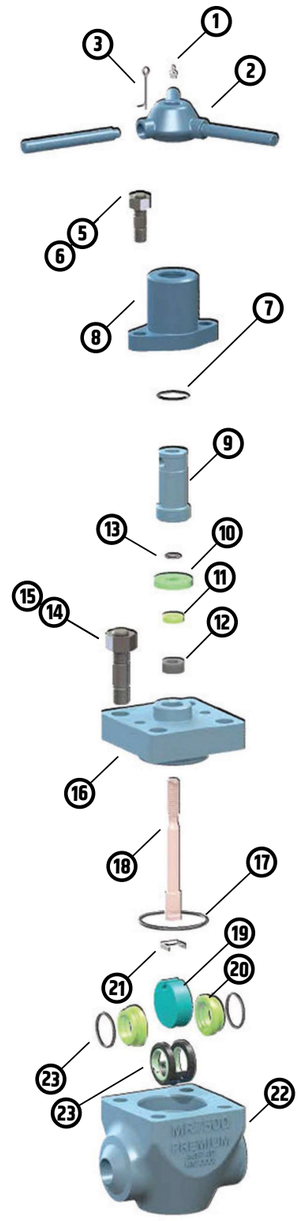


| Размер | Отверстие 1,5" ХХН | Отверстие 2" ХХН | Отверстие 2" фланцевое |
|---|---|---|---|
| A | 13,88 | 13,88 | 13,88 |
| B | 13,11 | 13,11 | 13,11 |
| C | 2,75 | 2,75 | 2,75 |
| D | 9 | 9 | 20,5 |

# Компоненты шиберной задвижки

| № детали | Наименование детали | Ремком-плект | ОТВЕРСТИЕ 1,5" (2" ХХН) | ОТВЕРСТИЕ 1,5" (2" ХХН) — OEM¶ | ОТВЕРСТИЕ 2" (2" ХХН) | ОТВЕРСТИЕ 2" (2" ХХН) — OEM¶ |
|---|---|---|---|---|---|---|
| | Сборочный сварной конец | | 501-0010 | J025196* | 501-0200 | J024993* |
| | Сборочный фланцевый конец | | Н/П | Н/П | 501-0210 | |
| | Ремкомплект — малый, включает — X | | 501-0070 | J025177-01574 | 501-0440 | J025177-00274 |
| | Ремкомплект — большой, включает — Y | | 501-0080 | J025177-11574 | 501-0450 | J025177-10274 |
| 1 | Смазочный фитинг, 1/8 NPT | | 601-0009 | J005195 | 601-0009 | J005195 |
| 2 | Рукоятка | | 501-0230 | 2139712-01 | 501-0230 | 2139712-01 |
| 3 | Клиновидная шпонка | | 601-0037 | J005420-18728 | 601-0037 | J005420-18728 |
| 4 | Фиксатор рукоятки | | 501-0240 | J001891 | 501-0240 | J001891 |
| 5 | Корпус шпилька–винт | | 501-0410 | J002066 | 501-0410 | J002066 |
| 6 | Корпус гайка–винт | | 210-009 | 2709000-08-01 | 210-009 | 2709000-08-01 |
| 7 | Уплотнение корпуса винта, ГБНК | Y | 3N7-2224 | J005526-224 | 3N7-2224 | J005526-224 |
| 8 | Корпус винта, 1040 | | 501-0270 | J024982 | 501-0270 | J024982 |
| 9 | Винт штока, 1040 | Y | 501-0250 | J001913 | 501-0250 | J001913 |
| 10 | Фиксатор уплотнения | | 501-0300 | J001940* | 501-0300 | J001940* |
| | Уплотнение штока в сборе, ГБНК (11, 12) | | 501-0310 | УПЛОТНЕНИЕ ШТОКА В СБОРЕ, J023231-008 | 501-0310 | УПЛОТНЕНИЕ ШТОКА В СБОРЕ, J023231-008 |
| 11 | Втулка штока, AL-BR | Y | 501-0311 | | 501-0311 | |
| 12 | Герметизирующее уплотнение штока, FEPM | XY | 501-0312** | | 501-0312** | |
| 13 | Вспомогательное уплотнение, ГБНК | Y | 3H9-2210 | 2712425-13 | 3H9-2210 | 2712425-13 |
| 14 | Шпилька–корпус, ASTM A193 B7 | | 501-0430 | J015432 | 501-0430 | J015432 |
| 15 | Гайка–корпус, ASTM A194 2H | | 210-013 | 2709000-10-01 | 210-013 | 2709000-10-01 |
| 16 | Крышка, 4130 | | 501-0350 | J024895-030 | 501-0350 | J024895-030 |
| 17 | Уплотнение крышки, ГБНК | XY | 3H9-2343 | 2712425-60 | 3H9-2343 | 2712425-60 |
| 18 | Шток, нерж. сталь 410 QPQ | Y | 501-0280 | J024983-107 | 501-0290 | J024983-107 |
| 19 | Задвижка, нерж. сталь 410, QPQ | XY | 501-0040 | 2269412-01* | 501-0370 | 2139624-02 |
| 20 | Противоизносное кольцо корпуса, нерж. сталь 410, QPQ | XY | 501-0020 | 2269414-01 | 501-0330 | 2139647-02 |
| 21 | Зажим задвижки, нержавеющая сталь | XY | 501-0320 | M450480 | 501-0320 | M450480 |
| | Корпус–фланцевый конец, A487 4D | | Н/П | Н/П | 501-0380 | Н/П |
| 22 | Корпус–сварной конец, A487 4D | | 501-0050 | Н/П | 501-0382 | Н/П |
| 23 | Уплотнение противоизносного кольца, ГБНК | XY | 3H9-2225 | 2712425-18* | 3H9-2225 | 2712425-03 |
| 24 | Седло, нерж. сталь 410/ГБНК | XY | 501-0060 | 2269403-01 | 501-0390 | 2139742-01 |

ПРИМЕЧАНИЕ:
Все клапаны премиум-класса прошли гидростатические испытания: уплотнение штока, корпус и седло проверяются на отсутствие утечек под давлением.
Технические условия на гидравлические испытания соответствуют требованиям к испытаниям последнего издания стандарта API-6A.
¶OEM — нефтеэмульсионный буровой раствор.
*Оригинальные материалы или номера деталей могут изменяться.
**При изготовлении наших деталей премиум-класса мы используем эластомер более высокого качества, FEPM, в нашем уплотнении штока по сравнению с оригинальными деталями. Типичное оригинальное уплотнение штока выдерживает давление не более 10 000 фунтов/кв. дюйм, тогда как наше уплотнение штока премиум-класса сертифицировано для давления 15 000 фунтов/кв. дюйм в диапазоне температур от –12 °C до 232 °C.

# Клапан бурового насоса высокого давления MR-75

## Сварной конец, отв. 3” × 3” ХХН
## Фланцевый конец, отв. 3” × 3-1/16” 10К
## Сварной конец, отв. 44” × 54” ХХН
## Фланцевый конец, отв. 44” × 4-1/164” 10К

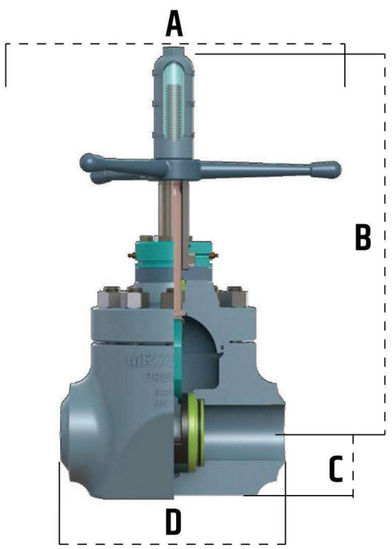


| Размер | Отверстие 3” ХХН | Отверстие 3” фланцевое | Отверстие 4” ХХН | Отверстие 4” фланцевое |
|---|---|---|---|---|
| A | 24 | 24 | 24 | 24 |
| B | 24,6 | 24,6 | 27,54 | 27,54 |
| C | 3,38 | 3,38 | 4,5 | 4,5 |
| D | 13 | 24,38 | 16 | 26,38 |

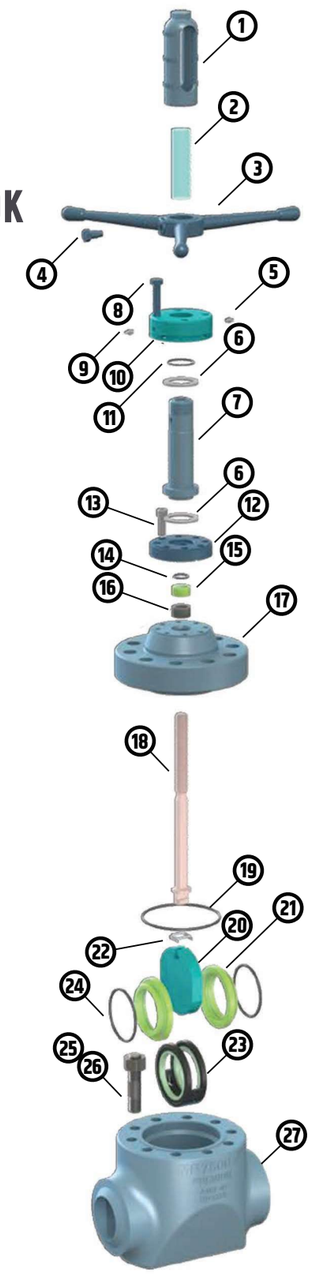


# Компоненты шиберной задвижки

| № детали | Наименование детали | Рем-комплект | ОТВЕРСТИЕ 3” (3” ХХН) | ОТВЕРСТИЕ 3” (3” ХХН) – OEM¶ | ОТВЕРСТИЕ 4” (5” ХХН) | ОТВЕРСТИЕ 4” (5” ХХН) – OEM¶ |
|---|---|---|---|---|---|---|
| | Сборочный сварной конец | | 501-0520 | J025051* | 501-0850 | J025100 |
| | Сборочный фланцевый конец | | 501-0530 | | 501-0860 | |
| | Ремкомплект — малый, включает — X | | 501-0770 | J025177-00374 | 501-1120 | J025177-00474 |
| | Ремкомплект — большой, включает — Y | | 501-0780 | J025177-10374 | 501-1130 | J025177-10474 |
| 1 | Колпачок штока | | 501-0750 | J007411 | 501-0920 | J015855 |
| 2 | Трубка штока | | 501-0560 | J007459 | 501-0910 | J012852 |
| 3 | Маховик | | 501-0540 | 2139481-01 | 501-0890 | J015334 |
| 4 | Шпонка/винт маховика | Y | 501-0580 | J05305-10016 | 501-0900 | J014832 |
| 5 | Штуцер сброса смазки, 1/8 NPT | | Н/П | Н/П | 601-0025 | J051971 |
| 6 | Подшипник | | Н/П | J007426 | 601-0033 | ВИНТ ШТОКА С ПОДШИПНИКАМИ J0023888 |
| 7 | Винт штока, 1040 | Y | 501-0590 | J007416 | 501-0940 | |
| 8 | Болт–корпус, SAE GR 5 | | 204-847** | J002072* | 203-1281 | 702500-14-00-34 |
| 9 | Смазочный фитинг, 1/8 NPT | | 601-0009 | J005195 | 601-0009 | J005195 |
| 10 | Корпус винта, 1040 | | 501-0610** | J007418* | 501-0960 | J015332 |
| 11 | Уплотнение корпуса винта, ГБНК | Y | 3N7-2224 | J005526-226 | 3N7-2228 | J005526-228 |
| 12 | Фиксатор уплотнения | | 501-0640 | J007413* | 501-0990 | J015330* |
| 13 | Фиксирующий винт, SHCP | | Н/П | Н/П | 205-1057 | J005665-32028 |
| 14 | Вспомогательное уплотнение, ГБНК | Y | 3H9-2214 | 2712425-01 | 3H9-2216 | 2726268-01 |
| 15 | Втулка штока, AL-BR | Y | 501-0311 | УПЛОТНЕНИЕ ШТОКА В СБОРЕ | 501-1001 | УПЛОТНЕНИЕ ШТОКА В СБОРЕ |
| 16 | Герметизирующее уплотнение штока, FEPM | Y | 501-0652*** | J0011951-008 | 501-1002*** | J015853-008 |
| 17 | Крышка, 4130 | | 501-0700** | J017289-029* | 501-1050 | 2172523-01* |
| 18 | Шток, нерж. сталь 410 QPQ | Y | 501-0620 | J024983-107 | 501-0970 | 2140684-01 |
| 19 | Уплотнение крышки, ГБНК | XY | 3H9-2361 | 2712787-07 | 3H9-2364 | 2712426-11 |
| 20 | Задвижка, нерж. сталь 410, QPQ | XY | 501-0720 | 2139628-02 | 501-1070 | 2139637-02 |
| 21 | Противоизносное кольцо корпуса, нерж. сталь 410, QPQ | XY | 501-0680 | 2139648-02 | 501-1030 | 2139649-02 |
| 22 | Зажим задвижки, нержавеющая сталь | XY | 501-1020 | M450505 | 501-1020 | M450505 |
| 23 | Седло, нерж. сталь 410/ГБНК | XY | 501-0740 | 2139744-01 | 501-1090 | 2139746-01 |
| 24 | Уплотнение противоизносного кольца, ГБНК | XY | 3H9-2340 | 2712783-03 | 3H9-2349 | 2712787-04 |
| 25 | Шпилька–корпус, ASTM A193 B7 | | 501-1110 | J002702 | 501-1110 | 2171976-11-01 |
| 26 | Гайка–корпус, ASTM A194 2H | | 210-013 | 2709000-10-01 | 210-016 | 2709000-11-01 |
| 27 | Корпус–фланцевый конец, A487 4D | | 501-0730** | Н/П | 501-1080 | Н/П |
| | Корпус–сварной конец, A487 4D | | 501-0732** | | 501-1082 | |

ПРИМЕЧАНИЕ:
Все клапаны премиум-класса прошли гидростатические испытания: уплотнение штока, корпус и седло проверяются на отсутствие утечек под давлением. Технические условия на гидравлические испытания соответствуют требованиям к испытаниям последнего издания стандарта API-6A.
¶OEM — нефтеэмульсионный буровой раствор.
*Оригинальные материалы или номера деталей могут изменяться. **Не является взаимозаменяемой с оригинальной деталью.
***При изготовлении наших деталей премиум-класса мы используем эластомер более высокого качества, FEPM, в нашем уплотнении штока по сравнению с оригинальными деталями. Типичное оригинальное уплотнение штока выдерживает давление не более 10 000 фунтов/кв. дюйм, тогда как наше уплотнение штока премиум класса сертифицировано для давления 15 000 фунтов/кв. дюйм в диапазоне температур от –12 °C до 232 °C.

# Клапан бурового насоса высокого давления MR-75

## Сварной конец, отв. 5” × 6” XXH
## Фланцевый конец 5” × 5-1/8” 10K

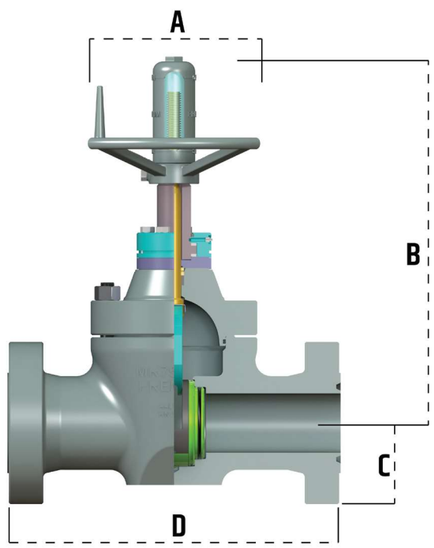


| Размер | Сварной конец 5” | Фланцевый конец 5” |
|---|---|---|
| A | 24 | 24 |
| B | 31,81 | 31,81 |
| C | 5 | 5 |
| D | 17,88 | 29 |

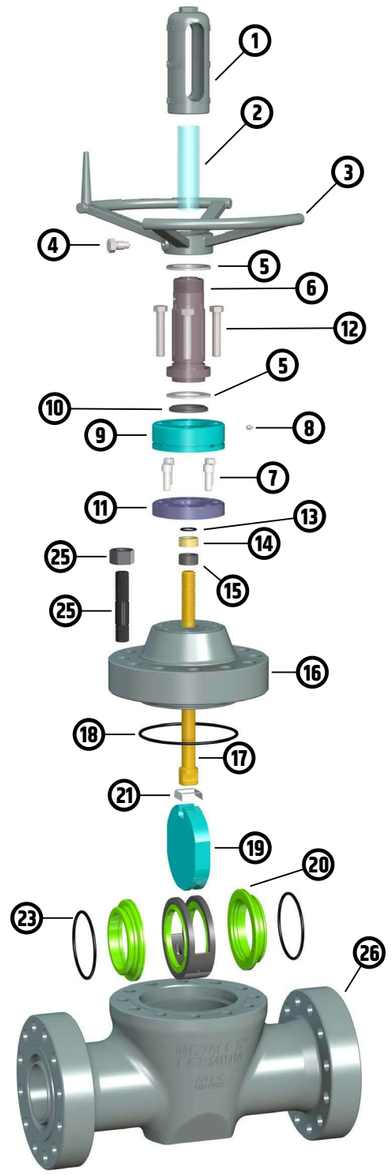


# Компоненты шиберной задвижки

| № детали | Наименование детали | Сборочный ремкомплект | ОТВЕРСТИЕ 5” | ОТВЕРСТИЕ 5” – НЕФТЕ-ЭМУЛЬСИОННЫЙ БУРОВОЙ РАСТВОР |
|---|---|---|---|---|
| | Сборочный сварной конец | | 501-1180 | J024994* |
| | Сборочный фланцевый конец | | 501-1190 | |
| | Ремкомплект — малый, включает — X | | 501-1410 | JO25177-00574 |
| | Ремкомплект — большой, включает — Y | | 501-1420 | JO25177-10574 |
| 1 | Колпачок штока | | 501-1240 | JO18193 |
| 2 | Трубка штока | | 501-1230 | JO18192 |
| 3 | Маховик | | 501-1200 | JO16986 |
| 4 | Винт маховика | | 501-1220 | JO16987 |
| 5 | Подшипник в сборе | Y | 601-0122 | ВИНТ ШТОКА |
| 6 | Винт штока, 1040 | Y | 501-1260 | С ПОДШИПНИКАМИ J023848 |
| 7 | Болт–корпус, SAE GR 5 | | 205-1057 | JO05665-32028* |
| 8 | Смазочный фитинг, 1/8 NPT | | 601-0009 | J005195 |
| 9 | Корпус винта, 1040 | | 501-1270 | JO18190* |
| 10 | Уплотнение корпуса винта, ГБНК | Y | 601-0125 | 2726191-02-95 |
| 11 | Фиксатор уплотнения | | 501-1290 | J018191* |
| 12 | Фиксирующий винт, SHCP | | 202-1495 | 702500-16-00-40 |
| 13 | Вспомогательное уплотнение, ГБНК | Y | 3H9-2218 | 2712425-12 |
| 14 | Втулка штока, AL-BR | Y | 501-1301 | УПЛОТНЕНИЕ ШТОКА В СБОРЕ J016995-008 |
| 15 | Герметизирующее уплотнение штока, FEPM | Y | 501-1302** | |
| 16 | Крышка, 4130 | | 501-1350 | J024956-030* |
| 17 | Шток, нерж. сталь 410 QPQ | Y | 501-1280 | J024943-107 |
| 18 | Уплотнение крышки, ГБНК | XY | 3H9-2446 | 2712425-78 |
| 19 | Задвижка, нерж. сталь 410, QPQ | XY | 501-1370 | 2139629-02 |
| 20 | Противоизносное кольцо корпуса, нерж. сталь 410, QPQ | XY | 501-1340 | 2139650-02 |
| 21 | Зажим задвижки, нержавеющая сталь | XY | 501-1330 | M451649 |
| 22 | Седло, нерж. сталь 410/ГБНК | XY | 501-1390 | 2139748-01 |
| 23 | Уплотнение противоизносного кольца, ГБНК | XY | 3H9-2435 | 2726268-02 |
| 24 | Шпилька–корпус, ASTM A193 B7 | | 501-1400 | 2171976-12-01 |
| 25 | Гайка–корпус, ASTM A194 2H | | 210-019 | 2709000-12-01 |
| 26 | Корпус–сварной конец, A487 4D | | 501-1380 | Н/П |
| | Корпус–фланцевый конец, A487 4D | | | Н/П |

ПРИМЕЧАНИЕ:
Все клапаны премиум-класса прошли гидростатические испытания: уплотнение штока, корпус и седло проверяются на отсутствие утечек под давлением. Технические условия на гидравлические испытания соответствуют требованиям к испытаниям последнего издания стандарта API-6A.
*Оригинальные материалы или номера деталей могут изменяться.
**При изготовлении наших деталей премиум-класса мы используем эластомер более высокого качества, FEPM, в нашем уплотнении штока по сравнению с оригинальными деталями. Типичное оригинальное уплотнение штока выдерживает давление не более 10 000 фунтов/кв. дюйм, тогда как наше уплотнение штока премиум-класса сертифицировано для давления 15 000 фунтов/кв. дюйм в диапазоне температур от –12 °C до 232 °C.

## Сварной конец, отв. 3” × 2” XXH

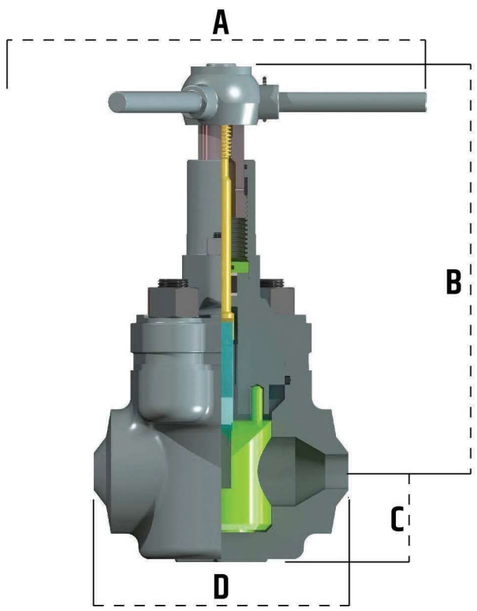


| Размер | 3” XXH |
|---|---|
| A | 18” |
| B | 17,685” |
| C | 4,67” |
| D | 11” |

| № детали | Наименование детали | Ремкомплект | Отверстие 3” (2” XXH) | Отверстие 3” (2” XXH), нефтеэмульсионный буровой раствор |
|---|---|---|---|---|
| | Сборочный сварной конец | | 501-3420 | 9308145J0B00 |
| | Ремкомплект — малый, включает — X | | 501-3670 | 051965641 |
| | Ремкомплект — большой, включает — Y | | 501-2600 | 051965331 |
| 1 | Смазочный штуцер, 1/8 NPT | | 601-0009 | WWW00C00 |
| 2 | Рукоятка | | 501-3450 | 051888100 |
| 3 | Фиксатор рукоятки | | 501-3480 | 051888500 |
| 4 | Винт штока, 1040 | | 501-3490 | 051883900 |
| 5 | Уплотнение корпуса винта, 2-226 БНК | Y | 3N7-2226 | WWB226H30 |
| 6 | Корпус винта, 1040 | | 501-3510 | 051884000 |
| 7 | Шток, нерж. сталь 410 QPQ | Y | 501-3520 | 051818708 |
| 8 | Вспомогательное уплотнение, 2-212 ГБНК | Y | 3H9-2212 | WWB212H30 |
| 9 | Фиксатор уплотнения, нержавеющая сталь 410 | | 501-3540 | 051883800 |
| 10 | Втулка штока ALT, тефлон | Y | 501-3554 | |
| 11 | Герметизирующее уплотнение штока, POLYPAK | Y | 601-0127 | 051818203 |
| 12 | Седло, нерж. сталь 410/ГБНК | XY | 501-3640 | 052087027 |
| 13 | Корпус со сварным концом, A487 4D | | 501-3632 | 051886629 |
| 14 | Крышка, A487 4D | | 501-3600 | 052068639 |
| 15 | Задвижка, нерж. сталь 410, QPQ | XY | 501-3620 | 051950508 |
| 16 | Уплотнение крышки, 2-433 ГБНК | XY | 3H9-2433 | WWB433H40 |
| 17 | Клиновидная шпонка | | 601-0037 | WWLC16204 |
| 18 | Шпилька, 1,375-8UN × длина 5,125 | | 501-3660 | WWHS1S2S6 |
| 19 | Гайка, 1,37508UN | | 210-022 | WWJA1S10Z |
| 20 | Шпилька, 0,750-10UNC × длина 2,75 | | 501-3650 | WWHS2D586 |
| 21 | Гайка, 0,750-10UNC | | 210-009 | WWJA2D10Z |

ПРИМЕЧАНИЕ:
Все клапаны премиум-класса прошли гидростатические испытания: уплотнение штока, корпус и седло проверяются на отсутствие утечек под давлением. Технические условия на гидравлические испытания соответствуют требованиям к испытаниям последнего издания стандарта API-6A.

## Сварной конец, отв. 44” × 54” XXH

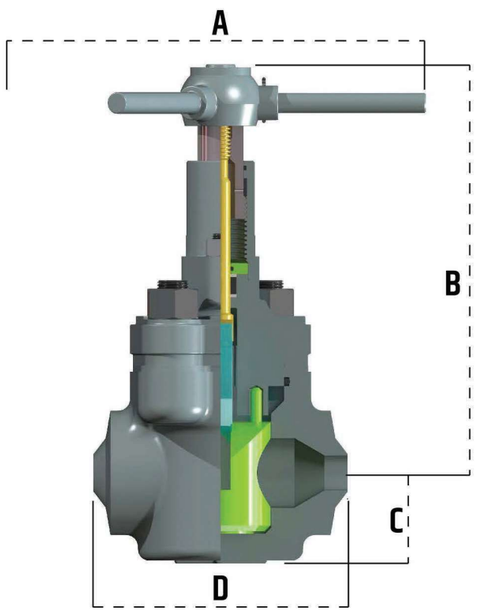


| Размер | 4” XXH |
|---|---|
| A | 24” |
| B | 24,393” |
| C | 4,544” |
| D | 13” |

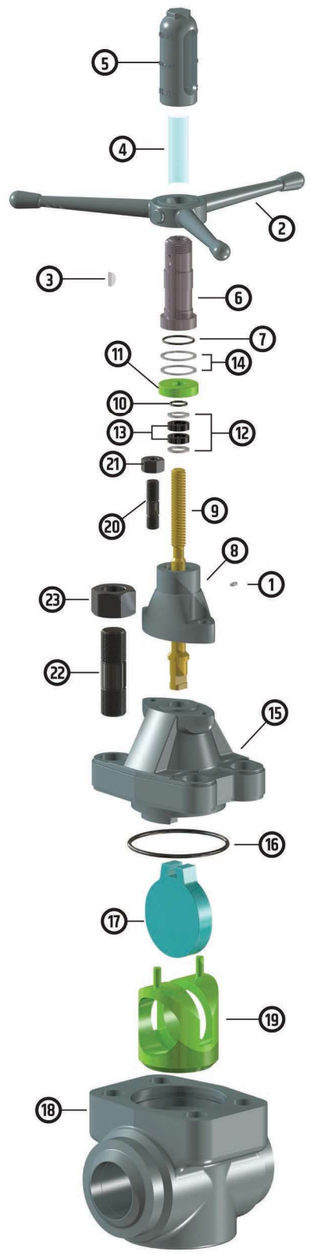


| № детали | Наименование детали | Ремкомплект | Отверстие 4” (5” XXH) | Отверстие 4” (5” XXH), нефтеэмульсионный буровой раствор |
|---|---|---|---|---|
| | Сборочный сварной конец | | 501-3750 | 9348445J0B00 |
| | Ремкомплект — малый, включает — X | | 501-4020 | 052089941 |
| | Ремкомплект — большой, включает — Y | | 501-3300 | 052092331 |
| 1 | Смазочный фитинг, 1/16 NPT | | 601-0158 | WWW00C000 |
| 2 | Штурвал | | 501-0550 | 0518889600 |
| 3 | Шпонка штурвала | Y | 501-0580 | WWW00A00 |
| 4 | Трубка штока | | 501-0560 | 051889600 |
| 5 | Колпачок штока | | 501-0570 | 051889700 |
| 6 | Винт штока, 1040 | | 501-0590 | 051883200 |
| 7 | Уплотнение корпуса винта, 2-226 БНК | Y | 3N7-2226 | WWB226H30 |
| 8 | Корпус винта, 1040 | | 501-3860 | 051883400 |
| 9 | Шток, нерж. сталь 410 QPQ | Y | 501-3870 | 0518202008 |
| 10 | Вспомогательное уплотнение, 2-214 ГБНК | Y | 3H9-2214 | WWB214H40 |
| 11 | Фиксатор уплотнения, 1040 | | 501-0640 | 051882800 |
| 12 | Втулка штока ALT, тефлон | Y | 501-3904 | |
| 13 | Герметизирующее уплотнение штока, POLYPAK | Y | 601-0126 | 051819503 |
| 14 | Подшипник | Y | 501-0660 | 05188300 |
| 15 | Крышка, A487 4D | | 501-3950 | 051889539 |
| 16 | Уплотнение крышки, 2-439 ГБНК | XY | 3H9-2439 | WWB439H40 |
| 17 | Задвижка, нерж. сталь 410, QPQ | XY | 501-3970 | 051997709 |
| 18 | Корпус со сварным концом, A487 4D | | 501-3982 | 051999429 |
| 19 | Седло, нерж. сталь 410/ГБНК | XY | 501-3990 | 051820527 |
| 20 | Шпилька, 0,875-9UNC × длина 3,375 | | 501-4000 | WWHS1W3H6 |
| 21 | Гайка, 0,875-9UNC | | 210-011 | WWJA1W3H6 |
| 22 | Шпилька, 1,75-8UN-2A × длина 6,000 | | 501-4010 | WWHS2S606 |
| 23 | Гайка, 1,75-9UNC-2A | | 210-026 | WWJA2S10Z |

ПРИМЕЧАНИЕ:
Все клапаны премиум-класса прошли гидростатические испытания: уплотнение штока, корпус и седло проверяются на отсутствие утечек под давлением. Технические условия на гидравлические испытания соответствуют требованиям к испытаниям последнего издания стандарта API-6A.

# Конический вентиль высокого давления MH-150

## Соединительные муфты 1502 2” × 1”
## Соединительные муфты 1502 2” × 2”
## Соединительные муфты 1502 3” × 3”

- Прочная конструкция с корпусом из кованого стального сплава
- Компоненты клапанов являются взаимозаменяемыми с компонентами большинства основных производителей аналогичного оборудования
- Рассчитаны на номинальное давление 15 000 фунтов/кв. дюйм, и испытаны давлением 22 500 фунтов/кв. дюйм

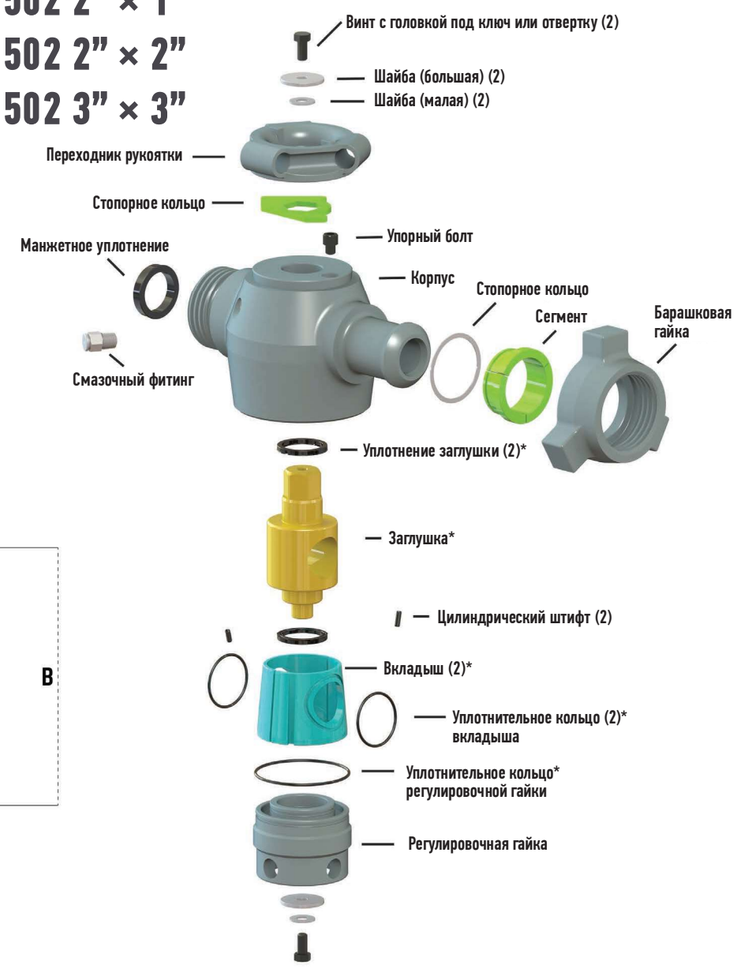


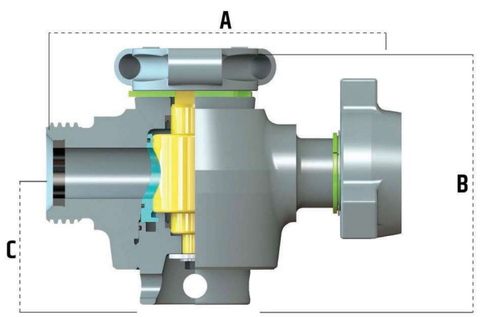


| Клапан | A | B | C |
|---|---|---|---|
| 2" × 1" | 10,53 | 9,24 | 4,74 |
| 2" × 2" | 13,88 | 10,67 | 5,41 |
| 3" × 3" | 17,00 | 18,15 | 7,20 |

| | Узел | Ремкомплект* |
|---|---|---|
| Конический вентиль 2" × 1" | 505-0103 | 505-0102 |
| Конический вентиль 2" × 2" | 505-0101 | |
| Конический вентиль 3" × 3" | 505-0104 | 505-0105 |

* Ремкомплекты включают в себя уплотнения заглушек, заглушки, вкладыши, уплотнительные кольца вкладышей, уплотнительные кольца регулировочных гаек.



# ПОВСЕМЕСТНОЕ ПРИСУТСТВИЕ

**Premium Oilfield Technologies ведет деятельность на всех основных сланцевых месторождениях в США, а также в трех месторождениях на Ближнем Востоке.**

На каждом из месторождений работает команда, состоящая из опытных представителей службы сбыта, которые посещают каждую буровую установку несколько раз в месяц. Наша команда сервисных специалистов посещает примерно 300 буровых установок в Соединенных Штатах каждый месяц. Наша инновационная услуга по хранению комплекта компонентов и программа запаса оборудования гарантируют, что детали для буровой установки всегда отслеживаются и находятся на складе в месте эксплуатации. На Ближнем Востоке работает наша команда специалистов по сбыту, а также действуют консолидационные склады в Кувейте, Саудовской Аравии и Объединенных Арабских Эмиратах. У нас также есть представительства в Латинской Америке и Юго-Восточной Азии.

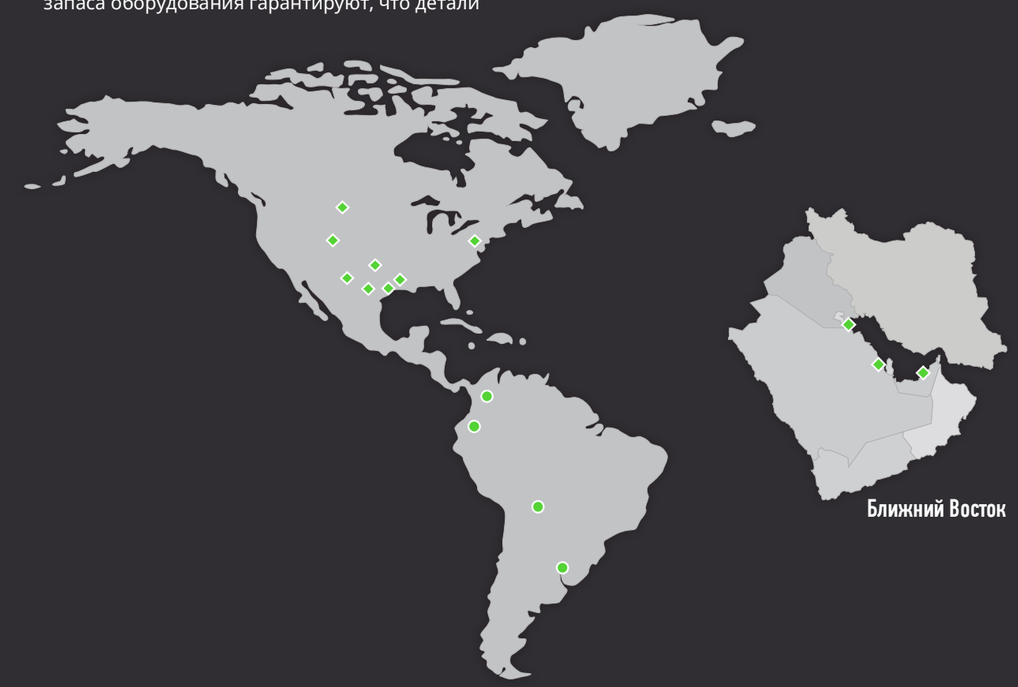


- Регионы работы/оказания услуг компании Premium Oilfield Technologies
- Агент/дистрибьютор Premium Oilfield Technologies